ОБЩЕСТВО С ОГРАНИЧЕННОЙ ОТВЕТСТВЕННОСТЬЮ

МОЖГА-РЕДУКТОР

Мотор-редуктор лебедки МРЛ-63

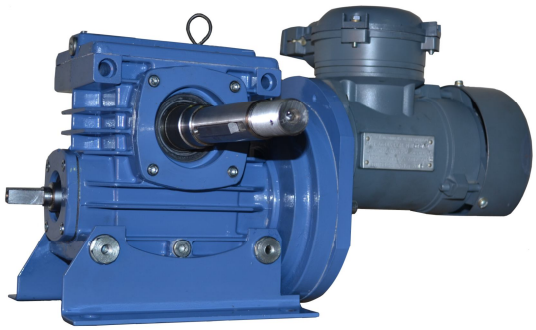

Мотор-редуктор лебедки **МРЛ-63** предназначен для увеличения крутящих моментов и одновременного уменьшения частоты вращения.

Мотор-редуктор применяют при условиях эксплуатации в соответствии с ГОСТ Р50891—96:
- нагрузка постоянная и переменная, одного направления и реверсивная;
- работа длительная или с периодическими остановками;
- вращение валов в любую сторону;
- частота вращения входного вала не должна превышать 1800 об./мин.;
- скорость скольжения передачи не более 10 м/с;
- атмосфера типов I и II по ГОСТ 15150—69 при запыленности воздуха не более 10 мг/м3; климатические исполнения: У, Т, для категорий размещения 1—3 и климатические исполнения УХЛ для категории размещения 4 по ГОСТ 15150—69.

Обозначение редукторов

Мотор-редуктор **МРЛ-63-1-4-52-1-2-1-2У1,** где:

МРЛ – тип редуктора - мотор-редуктор лебедки;
63 - межосевое расстояние;
1- серийный номер мотор-редуктора;
4 - кол-во оборотов на выходном валу редуктора;
52 - вариант сборки по ГОСТ 20373-94;
1 - вариант расположения червячной пары;
2 - конструктивное исполнение по способу монтажа;
1 - вариант расположения клеммной коробки электродвигателя:
2 - категория точности по ГОСТ Р 50891-96;
У1 - вид климатического исполнения по ГОСТ 15150-69
.

Габаритные и присоединительные размеры мотор-редуктора МРЛ-63

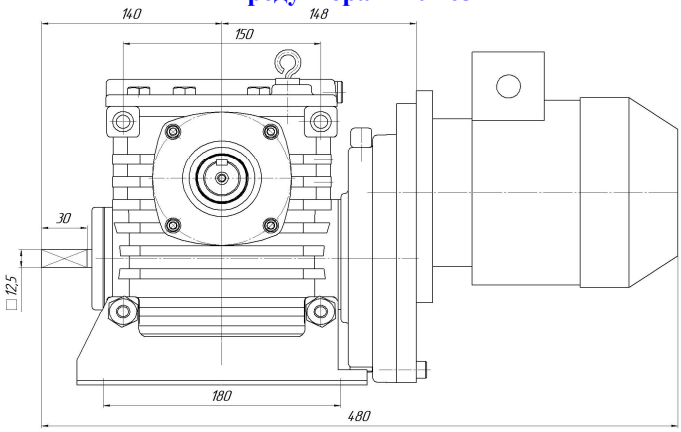

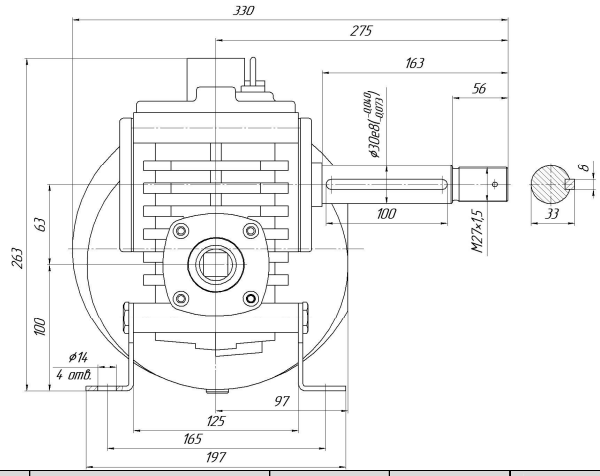

номинальные передаточные числа	частота вращения номинальная		номинальный крутящий момент Нм	номинальная мощность электродвиг. кВт	тип электродвигателя	КПД редуктора	масса мотор редуктора кг.	тяговое усилие при диаметре намотки Н	
	быстроходный вал	тихоходный вал						Ø280	Ø530
315	1380	4,4	270	0,25	АИМЛ63 А4-3	0,55	18	1900	1000
	2790	8,8	240	0,37	АИМЛ63 А2	0,6		1700	900

Обозначение редуктора	радиальная нагрузка выходной вал, Н
МРЛ -63	3 500

Завод №1 в России по выпуску червячных редукторов с полным циклом производства

ПРОИЗВОДСТВО ПРОЕКТИРОВАНИЕ КОНСТРУИРОВАНИЕ ЛЮБЫХ РЕДУКТОРОВ.

426035, Россия, Удмуртская Республика, г. Ижевск, ул. Телегина, 30 , многоканальный **609-888**

Сайты компании: http://www.m-reductor.ru можга-редуктор.рф e-mail: office@reduktor.org.